INTEX “VARTOTOJO VADOVAS” PRIPUČIAMA VALTIS

SVARBI INFORMACIJA

ŠIAME VADOVE PATEIKIAMA SVARBI INFORMACIJA. PRIEŠ NAUDOJANT GAMINĮ, ATIDŽIAI PERSKAITYKITE ŠĮ VADOVĄ IR IŠSAUGOKITE JĮ ATEIČIAI.

ISO-6185 VALTIES DIZAINAS D KATEGORIJA

Dėl nuolatinių gaminių tobulinimų, „Intex“ pasilieka teisę keisti gaminio specifi kacijas ir išvaizdą, todėl be išankstinio įspėjimo gali būti keičiamas instrukcijų vadovo turinys.

©2024 Intex Marketing Ltd. - Intex Development Co. Ltd. - Intex Recreation Corp. All rights reserved/Tous droits réservés/Todos los derechos reservados/Alle Rechte vorbehalten. Printed in China/Imprimé en Chine/Impreso en China/Gedruckt in China.
®™ Trademarks used in some countries of the world under license from/®™ Marques utilisées dans certains pays sous licence de/Marcas registradas utilizadas en algunos países del mundo bajo licencia de/Warenzeichen verwendet in einigen Ländern der Welt in Lizenz von/ **Intex Marketing Ltd. to/à/a/an Intex Development Co. Ltd., Hong Kong & Intex Recreation Corp., P.O. Box 1440, Long Beach, CA 90801** • Distributed in the European Union by/Distribué dans l’Union Européenne par/Distribuido en la unión Europea por/Vertrieb in der Europäischen Union durch/**Intex Trading B.V., Ettenseweg 46, 4706 PB Roosendaal – The Netherlands** • Distributed in the UK by **Unitex Service (UK) Limited, 21 Holborn Viaduct, London EC1A 2DY, UK.**
www.intexcorp.com

INTEX®

TURINYS

ĮVADAS.....3

GAMINTOJO ŽODIS.....3

GAMINTOJO REKOMENDACIJOS.....3

MANUFACTURER’S RECOMMENDATION.....4

APRAŠYMAS.....5-7

PRIPŪTIMO INSTRUKCIJOS.....8

„BOSTON“ VOŽTUVO NAUDOJIMAS.....8

MEŠKERĖS LAIKIKLIO NAUDOJIMAS.....9

IRKLŲ SĄRANKA.....9-10

SUĖMIMO VIRVĖS MONTAVIMAS.....11

PRIEDŲ TVIRTINIMO VIRVĖS MONTAVIMAS.....11

SAUGOS IR NAUDOJIMO INSTRUKCIJOS.....11-12

PRIEŽIŪRA.....12

IŠMONTAVIMAS IR SANDĖLIAVIMAS.....13

GEDIMAI.....13

GEDIMŲ ŠALINIMAS.....13

RIBOTA GARANTIJA.....14

IŠSAUGOKITE ŠIAS INSTRUKCIJAS

Įvadas

Šis vadovas sukurtas siekiant suteikti Jums informacijos apie saugų valties naudojimą. Vadove pateikiama valties sandara, pridedama arba jau pritvirtinta įranga, jos sistemos bei informacija, kaip valtimi naudotis ir ją prižiūrėti. Prieš naudojimą, atidžiai perskaitykite šį vadovą.

Jeigu valtį įsigijote pirmą kartą arba įsigijote kitą valties tipą, su kuriuo dar nesate susipažinęs, jūsų pačių patogumui ir saugumui, įsitikinkite, ar prieš naudojant gaminį turite pakankamai patirties juo naudotis ir jį prižiūrėti. Pardavėjas, šalies plaukimo federacija ar jachtų klubas mielai Jums patars, į kurią vietos mokyklą ar atitinkamą instruktorių kreiptis pagalbos.

LAIKYKITE ŠĮ VARTOTOJO VADOVĄ SAUGIOJE VIETOJE, O JEIGU KETINATE GAMINĮ PARDUOTI KITAM ASMENIUI, NEPAMIRŠKITE PERDUOTI IR ŠIO VADOVO. „LAIVO IDENTIFIKACINĮ NUMERĮ“(WIN), KURĮ RASITE ANT VALTIES KORPUSO, ĮRAŠYKITE Į ŠĮ LAUKELĮ:

WIN: _____

Gamintojo Žodis

Valtys, kurių korpuso ilgis yra nuo 2,5 iki 24 metrų, pažymėtos CE (GALIOJA TIK EUROPOJE) ženklu ir atitinka Europos direktyvas dėl pramoginių laivų 2013/53/EU, kaip nurodyta Tarptautinės standartizacijos organizacijos standarte ISO 6185.

NMMA (GALIOJA TIK JAV) ženklinimas reiškia, jog valtis, parduota Jungtinėse Amerikos Valstijose, buvo įvertinta Nacionalinės jūrų gamintojų asociacijos ir atitinka „U.S. Coast Guard“ reikalavimus ir Amerikos valčių ir jachtų tarybos (ABYC) standartus bei rekomenduojamas praktikas.

Saugos

Valties dizaino kategorija D – „UŽDARI VANDENYS“: Skirta plaukioti uždarose pakrantėse, nedideliuose paplūdimiuose, nedideliuose ežeruose, upėse ir kanaluose, kuomet vėjo sąlygos yra iki (įskaitant) 4, o bangų aukštis vyrauja iki (įskaitant) 0,3 m, kartais bangoms pakylant iki 0,5 m didžiausio aukščio, pavyzdžiui, dėl praplaukiančių laivų.

⚠ ĮSPĖJIMAI

- Tai ne gelbėjimo priemonė. Naudoti tik prižiūrint profesionalui. Neleiskite šokinėti ant šio gaminio. Jeigu nesinaudojate, nepalikite valties arti vandens ar vandenyje. **Niekada nekabinkite prie ir nevilkite paskui jokios transporto priemonės.**
- Prieš naudojimą, atidžiai perskaitykite visą Vartotojo vadovą ir laikykite jį saugioje vietoje.
- Laikykitės visų saugos ir naudojimo instrukcijų.
- II TIPAS, pripučiamos valtys, prie kurių galima tvirtinti variklį už borto. Varikliai neturi viršyti rekomenduojamos didžiausios galios ir svorio.
- Besisukantis sraigtas gali sunkiai ar net mirtinai sužaloti. Išjunkite variklį, kai atsiduriate šalia besimaudančių asmenų.
- Dėl tinkamo montavimo ir naudojimo, skaitykite variklio, montuojamo už borto, instrukciją.
- **Saugokitės vėjo nuo kranto ir srovių.** Niekada neplaukiokite vienas.
- Neviršykite rekomenduojamo didžiausio svorio. Esant perkrovai, pažeidžiate įstatymus.
- Visi asmenys, esantys valtyje, privalo mūvėti asmenines gelbėjimosi priemones (AGP).
- Lipant į valtį, būkite itin atsargūs. Siekiant užtikrinti geriausią stabilumą, lipkite į valties vidurį.
- Kad valtyje būtų išlaikyta pusiausvyra, tolygiai paskirstykite keleivių, įrangos, įrankių dėžės ir priedų svorius.
- Jeigu įtariate, jog valtis yra prakiurusi ar į ją sunkiasi vanduo, valtimi nesinaudokite.
- Kameras privalo pūsti suaugę asmenys, laikantis nurodytos pripūtimo sekos.
- Netinka naudoti plaukiant plaustu ir kitam ekstremaliam sportui.
- Draudžiama naudoti komerciniams tikslams ar nuomoti.
- Norėdami išvengti skendimo, paralyžiaus ar kitų pavojų, laikykitės šių instrukcijų.

IŠSAUGOKITE ŠIAS INSTRUKCIJAS

Gamintojo Rekomendacijos

Bendras keleivių skaičius, variklio galia ir bendras svoris neturėtų viršyti nurodytųjų lentelėje, atspausdintoje ant valties. Dėl tikslių skaičių, žr. valties korpuso ilgį. Žr. A lentelę.

A LENTELĖ								
MODELIS	TYPE	L_h	B_h		+ +		⇨ ● ⇦	Unladen Craft Weight
		m	m	HP	kg		bar (psi)	kg
CHALLENGER 3 / SET	II	2.95	1.37	1.5	320	3	0.035 (0.5)	9
SEAHAWK 2 / SET	II	2.36	1.14	1.5	240	2	0.069 (1.00)	6
SEAHAWK 3 / SET	II	2.95	1.37	1.5	360	3	0.069 (1.00)	11
SEAHAWK 4 / SET	II	3.51	1.45	1.5	480	4	0.069 (1.00)	17
EXCURSION 4 / SET	II	3.15	1.65	1.5	500	4	0.069 (1.00)	19
EXCURSION 5 / SET	II	3.66	1.68	1.5	600	5	0.069 (1.00)	22
MARINER 3 / SET	II	2.97	1.27	2	400	3	0.080 (1.14)	25
MARINER 4 / SET	II	3.28	1.45	3	500	4	0.080 (1.14)	32

VALTIES ETIKETĖS FORMATAS

ISO 6185 PART 1 TYPE_____

① CATEGORY D

Do not overinflate or use high pressure air compressor to inflate. Adults should inflate the chambers with cold air in numbered sequence.
Use the enclosed ruler to check while inflating.

Nicht zu stark aufblasen und keinen Kompressor zum Aufblasen verwenden.
Erwachsene sollten die kammern in der angegebenen Reihenfolge mit kalter luft aufblasen.
Verwenden Sie das beigefügte Lineal um die korrekte Füllung zu überprüfen.

Ne pas surgonfler. Ne pas utiliser de compresseur pour le goflage. Le gonflage doit être effectué par un adulte avec de l'air froid en suivant les étapes suivantes.
Utiliser la règle jointe pour ajuster le gonglage de la chambre à air principale.

② CE BY INTEX®

MAXIMUM CAPACITIES
MAXIMUM-KAPAZITÄT
CAPACITÉS MAXIMUM + + = ___ Kg (___ Lbs) ③

MAXIMUM POWER
MAXIMUM MOTORKRAFT
PUISSANCE MAXIMUM ___kW (___HP) / ___Kg (___Lbs) ④

PERSONS
PERSONEN
PERSONNES = ___ ⑤

MANUFACTURER
HERSTELLER
FABRICANT INTEX® CHINA ⑥

MODEL
MODELL
MODÈLE _____ ⑦

RECOMMENDED WORKING PRESSURE FOR EACH CHAMBER
EMPFOHLENE ARBEITSDRUCK FÜR JEDE LUFTKAMMER
RECOMMANDÉ FONCTIONNEL PRESSION POUR CHAQUE CHAMBRE À AIR
⇨ ● ⇦ = ___ bar (___ psi) ⑧

MAXIMUM CAPACITIES / CAPACITÉS MAXIMALES

PERSONS OR ____kg (___Lbs) / PERSONNES OU ___KG
____ POUNDS, PERSONS, GEAR / ___KG, PERSONNES ET ÉQUIPEMENT

DESIGN COMPLIANCE WITH NMMA REQUIREMENTS BELOW IS VERIFIED. MFGR. RESPONSIBLE FOR PRODUCTION CONTROL.
LA CONFORMITÉ DU DESIGN AVEC LES EXIGENCES NMMA EST VÉRIFIÉE. MFGR. RESPONSABLE DU CONTRÔLE PRODUCTION.

LOAD CAPACITY (BASIC FLOTATION)
CAPACITÉ DE CHARGE (FLOTTAISON DE BASE) ___Kg (___ Lbs) MAX. ⑨
Certified by the National Marine Manufacturers Association using ABYC standards
Certifié par la National Marine Manufacturers Association en utilisant les normes ABYC

CN- XEE _ _ _ _ _ _ _ _ _ ⑩

① ISO-6185 valties dizaino kategorija (Tik Tam Tikruose Modeliuose).
② CE ženklinimas (galioja tik Europoje) (Tik Tam Tikruose Modeliuose).
③ Gamintojo rekomenduojama didžiausia apkrova.
④ Didžiausia variklio galia ir variklio svoris.
⑤ Didžiausias asmenų skaičius.
⑥ Gamintojo pavadinimas ir kilmės šalis.
⑦ Modelio pavadinimas ir numeris.
⑧ Gamintojo rekomenduojamas darbinis slėgis.
⑨ NMMA (galioja tik JAV) ženklinimas reiškia, jog valtis, parduota Jungtinėse Amerikos Valstijose, buvo įvertinta Nacionalinės jūrų gamintojų asociacijos ir atitinka „U.S. Coast Guard“ reikalavimus ir Amerikos valčių ir jachtų tarybos (ABYC) standartus bei rekomenduojamas praktikas.
⑩ Laivo identifikacinis numeris (WIN).

IŠSAUGOKITE ŠIAS INSTRUKCIJAS

4 puslapis

Aprašymas
„Challenger“ Serija

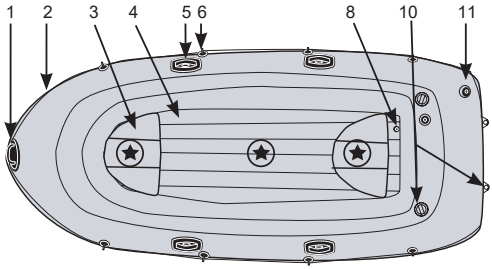

Challenger 3 / Set

" ★ " - Rekomenduojamas keleivių išdėstymas.

„Seahawk“ Serija

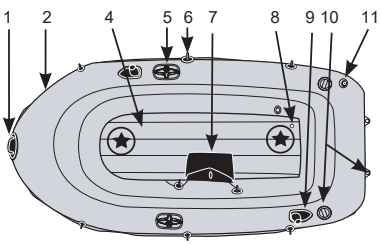

Seahawk 2 / Set

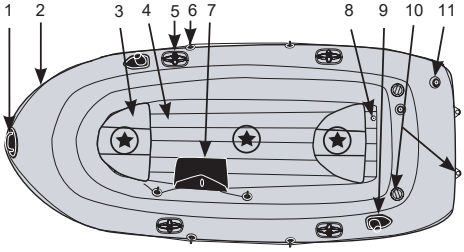

Seahawk 3 / Set

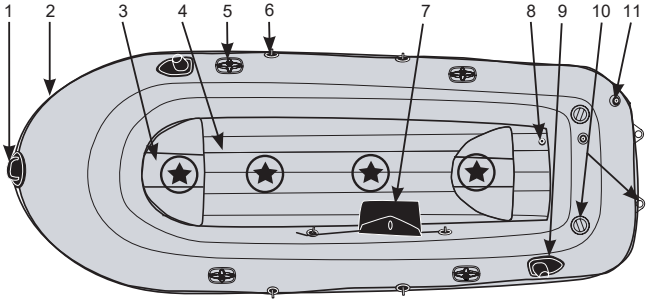

Seahawk 4 / Set

" ★ " - Rekomenduojamas keleivių išdėstymas.

IŠSAUGOKITE ŠIAS INSTRUKCIJAS

5 puslapis

Excursion „serija“

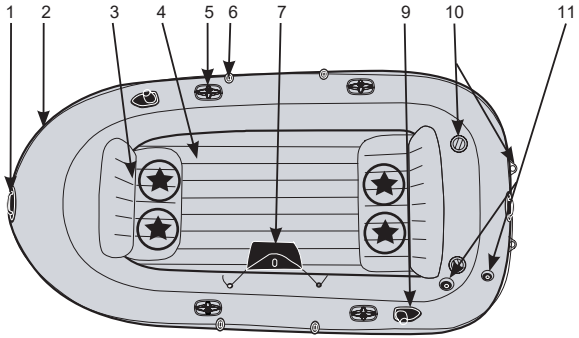

Excursion 4 / Set

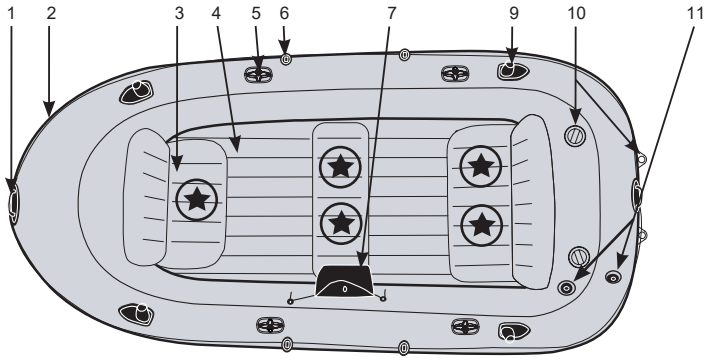

Excursion 5 / Set

" ★ " - Rekomenduojamas keleivių išdėstymas.

IŠSAUGOKITE ŠIAS INSTRUKCIJAS

6 puslapis

„Mariner 3 / Set“

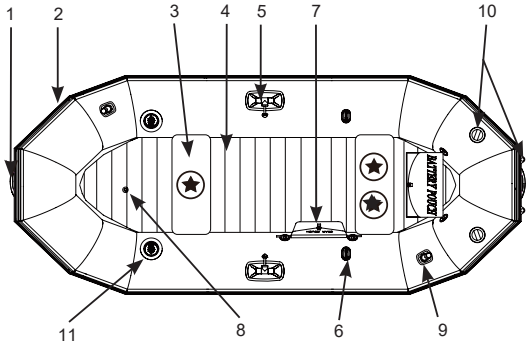

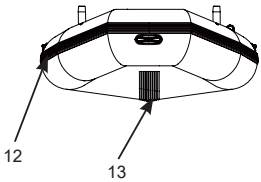

„Mariner 4 / Set“

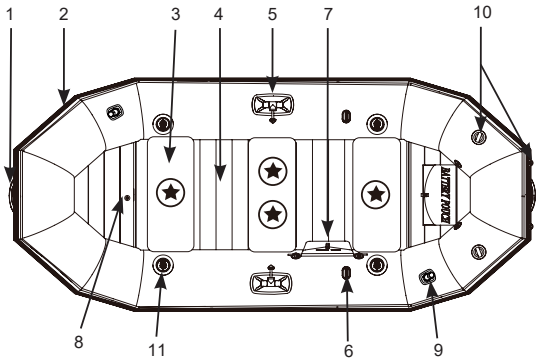

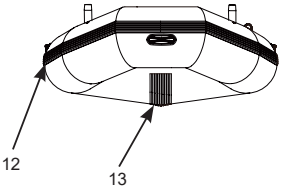

" ★ " - Rekomenduojamas keleivių išdėstymas.

Aprašymai			
1	Suėmimo rankenėlė	8	Pripūtimo vožtuvas / kilio pripūtimo vožtuvas
2	Virvė, einanti aplink visą valtį	9	Meškerės laikiklis
3	Sėdynė arba sėdynės pagalvėlė	10	Variklio tvirtinimo vieta
4	Pripučiamas dugnas arba išimamos dugno juostelės	11	„Boston“ vožtuvas
5	Irklo fiksatorius	12	Apsauga
6	Irklo laikiklis	13	Pripučiamas kilis
7	Pavarų dėžės arba priedų krepšys		

PASTABA: Naudoti tik „Intex“ variklio tvirtinimo rinkinį (Nr. 68624).
Piešiniai pateikiami tik kaip pavyzdžiai. Tikras gaminys gali skirtis. Ne pagal mastelį.

IŠSAUGOKITE ŠIAS INSTRUKCIJAS

Pripūtimo Instrukcijos

Prieš pradedant, susiraskite vietą, kurioje nebūtų akmenų ar kitų aštrių daiktų. Išvyniokite valtį ir susiraskite pompą.

Valties pripūtimui naudokite ranka arba koja valdomą pompą. Nenaudokite aukšto slėgio oro kompresoriaus. Suaugę asmenys privalo pūsti valties kameras pagal nurodytą seką, kuri yra pažymėta ant vožtuvų. Labai svarbu laikytis nurodytos pripūtimo sekos; nesilaikant šio reikalavimo, valtį pripūsite netinkamai. Kiekvieną kamerą pripildykite oru, kol ši taps standi, bet NE kieta. Ar tinkamai pripūtėte, galite patikrinti naudodami pridedamą liniuotę. NEPRIPŪSKITE PER STIPRIAI. Pūskite tik šaltą orą.

SVARBU: Oro temperatūra ir oro sąlygos turi įtakos vidiniam pripučiamų gaminių oro slėgiui. Esant vėsiam orui, oro slėgis kris, kadangi tokiomis sąlygomis oras traukiasi. Jeigu taip atsitinka, būtina papildyti oro kameras. Tačiau vyraujant karštoms oro sąlygoms, oras, esantis kamerose, išsiplės. Norint išvengti gaminio sugadinimo dėl pernelyg didelio oro slėgio kamerose, gali prireikti šiek tiek išleisti iš jų orą.

„Boston“ Vožtuvo Naudojimas:

1. Dvigubo vožtuvo dangtelis (vožtuvas orą įleidžia, bet neišleidžia).
2. Greito pripūtimo dangtelis.
3. Dvigubo vožtuvo dangtelio atsukimas.
4. Įstatykite oro pompos antgalį į vožtuvą ir pripūskite oro į kamerą. Nepūskite pernelyg sti priai ir nenaudokite aukšto slėgio kompresoriaus.
5. Norint orą išleisti: atsukite greito oro išleidimo dangtelį. ĮSPĖJIMAS: Dvigubas vožtuvas neveikia, jeigu šis dangtelis yra nuimtas. Neatsukite šio dangtelio, jeigu valtis ar kitas pripučiamas gaminys yra vandenyje.

„Challenger“ serija / „Seahawk“ serija / „Excursion“ serija:

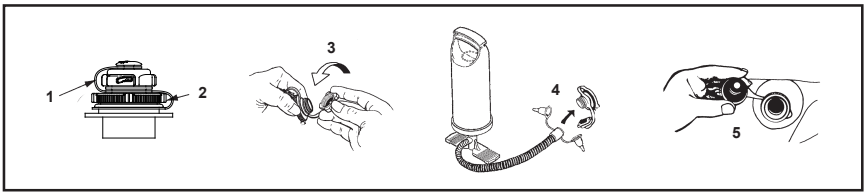

„Mariner“ serija:

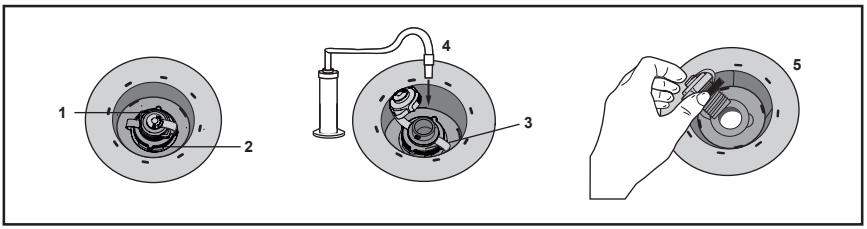

IŠSAUGOKITE ŠIAS INSTRUKCIJAS

8 puslapis

Sėdynės-pagalvėlės Montavimas (Tik Tam Tikruose Modeliuose):

1. Kiekvieną pagalvėlę pūskite lėtai, iki 75 proc. viso tūrio.
2. Pritvirtinkite pagalvėlės kilpą prie valties kilpos. Taip pat pritvirtinkite ir kitą pagalvėlės kilpą bei likusias pagalvėles. Žr. A pav.
3. Lėtai pripūskite pagalvėlę iki galo, kol palietus, ši bus tvirta, bet NE kieta. NEPRIPŪSKITE PER DAUG!
4. Norėdami pagalvėles išmontuoti, pirmiausia, išleiskite orą ir atlikite veiksmus, priešingus montavimo sekai.
   PASTABA: Kai kuriuose modeliuose sėdynės-pagalvėlės yra tiesiogiai pritvirtintos prie priekinių, vidurinių ar laivagalio dalių. Ant jų nėra jokių kilpų.

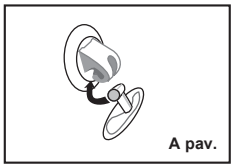

A pav.

Mariner serija:

1. Kiekvieną pagalvėlę pūskite lėtai, iki 75 proc. viso tūrio.
2. Padėkite pagalvėles valties priekyje, viduryje arba gale.
3. Lėtai pripūskite pagalvėlę iki galo, kol palietus, ši bus tvirta, bet NE kieta. NEPRIPŪSKITE PER DAUG!
4. Pripūtus, sėdynės-pagalvėlės yra tiesiogiai tvirtinamos prie valties priekinės, vidurinės ir galinės dalių.
5. Norėdami pagalvėles išmontuoti, pirmiausia, išleiskite orą ir atlikite veiksmus, priešingus montavimo sekai.

Meškerės Laikiklio Naudojimas (Tik Tam Tikruose Modeliuose):

1. Įstatykite meškerę į antgalį.
2. Meškerės kotą įstatykite į laikiklį.

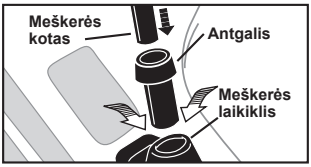

Mariner serija:

1. Įstumkite meškerės laikiklį į tvirtinimo pagrindą.
2. Įstatykite galinį dangtelį į meškerės laikiklį.
3. Įstatykite meškerę į antgalį.

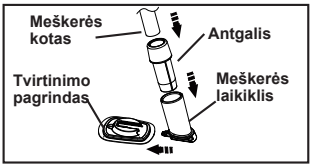

Irklų Sąranka:

1. Įstatykite „A“ vamzdį į irklo mentę. Patikrinkite, ar kaištis tvirtai įstatytas į irklo mentę.
2. Prakiškite sumontuotą „A“ vamzdį per irklo fiksatorių taip, kad mentė būtų nukreipta į išorę (į vandenį).
3. Ant kito „B“ vamzdžio sąrankos galo uždėkite fiksavimo žiedą, iš valties vidinės pusės.
4. Paspauskite fiksatorių ir B kotą įstatykite į A kotą; fiksatorius turi užsifiksuoti atitinkamoje angoje.
5. Jeigu irklų nenaudojate, pritvirtinkite juos ant irklų laikiklių, kurie yra abiejuose valties šonuose.

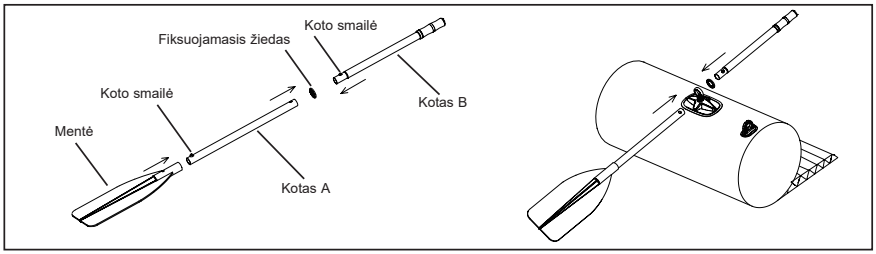

IŠSAUGOKITE ŠIAS INSTRUKCIJAS

MARINER 3 & 4:

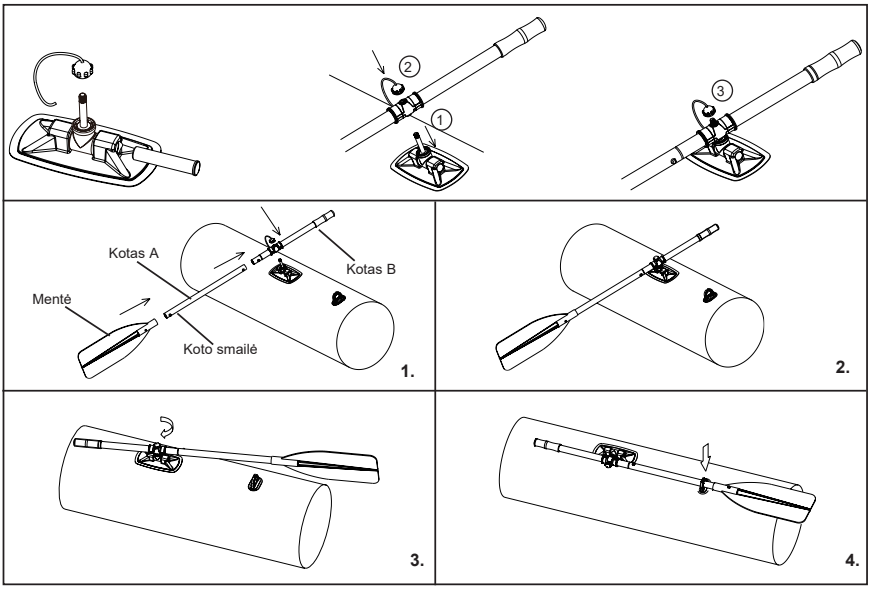

„FRENCH“ TIPO IRKLAI:

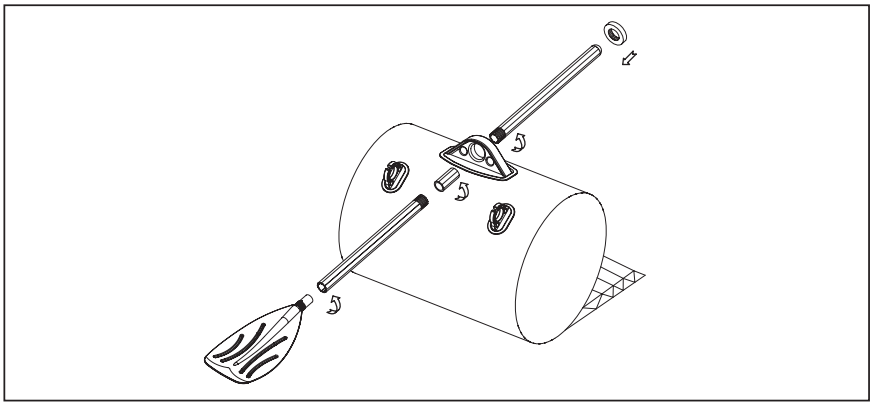

IŠSAUGOKITE ŠIAS INSTRUKCIJAS

Suėmimo Virvėsmontavimas (Tik Tam Tikruose Modeliuose):

SVARBU: Norėdami tinkamai pritvirtinti suėmimo virvę ir (arba) priedų tvirtinimo virvę, pirmiausia valtį pripūskite. Jeigu reikia, virvę tvirtinkite prie valties galo, pravesdami ją per virvės laikiklius, aplink visą valties išorę. Paskui du laisvus virvės galus suriškite tikruoju mazgu pačiame valties gale.

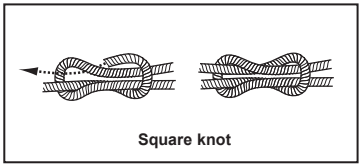

Priedų Tvirtinimo Virvės Montavimas (Tik Tam Tikruose Modeliuose):

Jūsų valtyje galima sumontuoti priedų tvirtinimo virvę. Suriškite aštuoniukės mazgą viename priedų tvirtinimo virvės gale, o virvę perveskite per virvės laikiklius. Kitame virvės gale taip pat suriškite aštuoniukės mazgą. Prie tvirtinimo virvės priedų galima tvirtinti priedų krepšius. Jeigu pageidaujate pritvirtinti priedų krepšelius, praveskite virvę per priedų krepšelių kilpas.

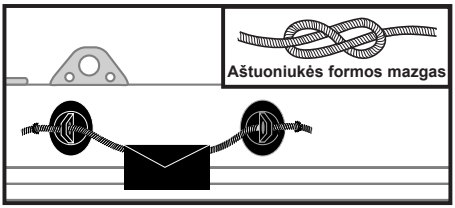

Saugos Ir Naudojimo Instrukcijos

Prieš išplaukiant nuo kranto ar prieplaukos

Susipažinkite su visa reikalinga informacija ir atitinkamai informuokite keleivius:

- Užsirašykite į saugaus plaukiojimo laivu kursus ir su pardavėju ar atitinkama vietos institucija susitarkite dėl mokymų, kaip valdyti valtį.
- Pasidomėkite dėl galiojančių įstatymų ir pavojų, kylančių esant vandenyje ar plaukiojant valtimi.
- Pasidomėkite orų prognoze, plaukiojimo vietoje atsirandančiomis srovėmis, potvyniais ir atoslūgiais bei oro sąlygomis.
- Įspėkite atitinkamą asmenį, esantį krante, apie savo ketinimus, kada ketinate grįžti į krantą.
- Visus keleivius supažindinkite su pagrindinėmis valties funkcijomis.
- Vaikus ir asmenis, nemokančius plaukti, būtina atskirai apmokyti, kaip naudotis gelbėjimosi liemenėmis ar kita gelbėjimosi įranga.
- Įsitikinkite, ar nelaimingo atsitikimo metu, bent vienas iš keleivių galės valdyti valtį.
- Išmokite, kaip nustatyti galimą įveikti atstumą ir atminkite, kad blogos oro sąlygos šioje situacijoje gali turėti didelę įtaką.
- Periodiškai peržvelkite visus saugos reikalavimus.

Patikrinkite valties ir įrangos darbines sąlygas:

- Patikrinkite pripūtimo slėgį.
- Patikrinkite vožtuvų dangtelius.
- Patikrinkite, ar tolygiai paskirstyta apkrova, nuo pradžios iki galo bei nuo vieno šono iki kito.

Įsitikinkite, ar valtyje yra visa reikalinga apsaugos įranga (pasidomėkite šalies ir vietos, kurioje ketinate naudotis valtimi, įstatymais, ar nereikia įsigyti papildomos įrangos):

- Vienas gelbėjimosi priemonių rinkinys turi būti numatytas vienam asmeniui.
- Oro pompa, irklai, remonto ir įrankių rinkiniai.
- Kita privaloma įranga.
- Valties dokumentai ir leidimas valdyti valtį (jeigu reikia).
- Jeigu valtį naudojate tamsiu paros metu, būtini žibintai.

IŠSAUGOKITE ŠIAS INSTRUKCIJAS

Taisyklės, kurių privaloma laikytis plaukiojant valtimi

- Būkite atsakingas, atsižvelkite į saugos taisykles, priešingu atveju rizikuojate savo ir kitų gyvybėmis.
- Visada kontroliuokite valtį.
- Laikykitės vietos reikalavimų ir praktikų.
- Būdami arti kranto, plaukiokite tik tam skirtose plaukiojimo vietose.
- Atminkite, kad oro sąlygos gali keistis gana greitai. Visada įsitikinkite, ar laiku galėsite pasiekti krantą.
- Visi valtyje esantys asmenys privalo mūvėti gelbėjimosi priemones.
- Prieš pasiplaukiojimą ir plaukiojimo metu nevartokite alkoholio ir stiprių medikamentų. Užtikrinkite keleivių blaivumą.
- Neviršykite leidžiamo žmonių skaičiaus ar svorio normos valtyje.
- Įsitikinkite, ar keleiviai visos kelionės metu išlieka savo vietose. Planuojant pagreitėjimus arba kylant bangoms arba atliekant staigius posūkius visi keleiviai privalo sėdėti savo vietose arba ant valties dugno.
- Negalima sėdėti laivo priekyje. Sėdėti laivo priekyje draudžiama ir yra itin pavojinga. Iškritus, asmuo atsiduria sraigto kelyje.
- Prisišvartuojant būkite itin atidūs. Jeigu rankos ar kojos yra valties išorėje, galite jas sužeisti.
- Laikykitės atokiau nuo plaukikų ir nardytojų. Visada venkite tokių vietų, kur plaukioja nardytojai/ plaukikai.
- Būkite itin atidūs, ypatingai plaukiojant arti paplūdimių ar valčių išplaukimo vietų. Alfa vėliavėlė įspėja apie nardytojus. PRIVALOTE išlaikyti saugų atstumą, kuris yra apibrėžiamas vietos plaukiojimo reikalavimuose ir kuris gali svyruoti nuo 50 metrų iki 91 metro.
- Venkite staigių posūkių plaukiant dideliu greičiu. Galite iškristi iš valties.
- Nekeiskite krypties neįspėję keleivių.
- Venkite visų įmanomų susidūrimų su plūdurais, aštriais daiktais ir sąlyčių su agresyviais skysčiais (pvz., rūgštimi).
- Valtyje nerūkykite. Draudžiama rūkyti pildant degalų baką degalais.
- Bet kokius išsiliejusius degalus privaloma nuvalyti ir pašalinti pagal vietos įstatymus ir reikalavimus.

Įlipimas į valtį

Kad būtų lengviau įlipti, aplink visą valtį nutiesta sugriebimo virvė. Sugriebus virvę į vidų įsiropšti lengviausia per valties bortą (kairįjį arba dešinįjį). Atkreipkite dėmesį į visus lipdukus ant valties su saugos informacija ir įspėjimais ir niekada nebandykite lipti per laivagalį, kai sumontuotas variklis.

Priežiūra

Valtis pagaminta iš aukščiausios kokybės medžiagų ir atitinka ISO 6185 standartus. Keisdami valties struktūrą, rizikuojate savo saugumu, keleivių saugumu, o taip pat teise pasinaudoti suteikiama garantija!

Norint išlaikyti valties nepriekaištingą būklę, reikia padaryti visai nedaug. Valtį galima sandėliuoti tiek pripūstą, tiek išleidus orą. Palikus lauke, pakelkite nuo žemės paviršiaus ir ant valties nedėkite jokių sunkių ir aštrių daiktų. Jeigu ant valties patenka tiesioginiai saulės spinduliai, krenta lapai ar lyja lietus, apklokite. Jeigu valtį ketinate sandėliuoti spintoje, rūsyje arba garaže, rekomenduojame pasirinkti vėsią ir sausą vietą. Prieš sandėliuojant, patikrinkite, ar valtis yra sausa ir švari, priešingu atveju gali kauptis pelėsis.

Naudokite kiek įmanoma mažiau valymo priemonių, nepilkite valiklių į vandenį, o valtį plaukite ant žemės paviršiaus.

Siekiant išvengti žalos, kuri kyla dėl smėlio, druskingo vandens ar saulės, po kiekvienos kelionės valtį nuvalykite.

Daugelį nešvarumų pašalinsite tiesiog sodo žarna, kempinėle ir švelniu muilu. Prieš sandėliuojant, patikrinkite, ar valtis yra sausa. Šį gaminį ir jo priedus laikykite sausoje vietoje, kurioje temperatūra palaikoma nuo 0 iki 40°C.

IŠSAUGOKITE ŠIAS INSTRUKCIJAS

Išmontavimas Ir Sandėliavimas

Laikydamiesi priežiūros instrukcijų, valtį nuplaukite. Atidarykite visus oro vožtuvus ir išleiskite orą. Nuo valties nuimkite visus priedus; sėdynes-pagalvėles; meškerių laikiklius, irklus, pavarų dėžę ir akumuliatoriaus dėžę.

Fold the left and right chambers of the boat towards the middle of the floor. It is not necessary to remove the slats to fold the boat. Fold the bow end twice to the middle of the boat tightly while forcing out any remaining air; repeat this procedure for the stern. With two opposing folded sides, fold one end over the other like closing a book. Replace all inflation valve caps. Your boat is ready for storage. Fold the boat loosely and avoid sharp bends, corners and creases which can damage the boat.

Gedimai

Jeigu pastebite, kad valtis suminkštėjo. Taip gali atsitikti ne dėl to, jog valtis yra prakiurusi. Jeigu valtį pripūtėte dienos metu, kuomet oro temperatūra siekė 32°C, temperatūrai nukritus iki 25°C, valtyje esantis oras susitraukė. Vėsesnis oras veikia korpusą mažesniu slėgiu, todėl kitą rytą valtis gali atrodyti šiek tiek minkštesnė.

Jeigu temperatūrų skirtumų nėra, tokiu atveju privalote ieškoti oro pratekėjimo priežasties:

- Kelių pėdu atstumu atidžiai apžiūrėkite valties dugną. Apverskite ją ir kruopščiai apžiūrėkite iš išorės. Didelės oro pratekėjimo angos yra aiškiai matomos plika akimi.
- Jeigu numanote, kur yra oro pratekėjimo anga, į purkštuvą įpilkite vandens ir indų ploviklio mišinio ir užpurkškite ant įtartinos vietos. Esant oro pratekėjimui, toje vietoje pradės kauptis oro burbuliukai.
- Patikrinkite, ar nepraleidžia oro vožtuvai. Jeigu reikia, aplink vožtuvą ir ant vožtuvo pagrindo užpurkškite muiluoto vandens.

Gedimų Šalinimas

Dėl nuolatinio naudojimo, galite netyčia pradurti valtį. Daugelį pradūrimų galima pašalinti per kelias minutes. Valtis yra parduodama su rinkiniu, skirtu panašiems pratekėjimams šalinti, o papildomus rinkinius galima užsisakyti per „Intex“ Klientų aptarnavimo centrą ar interneto svetainėje.

Pirmiausia nustatykite oro pratekėjimo vietą; užpurškus muiluoto vandens, toje vietoje pradės kauptis muilo burbuliukai. Kruopščiai nuvalykite nustatytą vietą, pašalinkite nešvarumus ir purvą.

Iškirpkite atitinkamo dydžio lopinėlį, tokį, kurio pakaktų pratekėjimo angai uždengti, apytiksliai 1,5 cm (1/2”). Užapvalinkite kraštus ir uždėkite lopinėlį ant pažeistos vietos ir TVIRTAI NUSPAUDĘ PALAIKYKITE. Be to, ant pažeistos vietos, uždėję lopinėlį, galite uždėti sunkesnį daiktą spaudimui sukelti.

Užklijavus, valties nepūskite 30 min.

Jeigu lopinėlis nesilaiko, galite įsigyti PVC arba kitus klijus, kurių pagrindinė sudedamoji dalis-silikonas ir kurie skirti stovyklavimo čiužiniams, palapinėms ar batams taisyti ir suklijuoti įsigytą valtį. Dėl klijavimo instrukcijų žr. gamintojo rekomendacijas.

IŠSAUGOKITE ŠIAS INSTRUKCIJAS

Ribota Garantija

„Intex“ pripučiama valtis

Jūsų „Intex“ pripučiama valtis pagaminta naudojant aukščiausios kokybės medžiagas ir geriausią darbo kokybę. Visi „Intex“ gaminiai prieš išgabenant iš gamyklos buvo patikrinti ir nustatyta, kad jie neturi jokių trūkumų. Ši ribota garantija taikoma tik Smėlio filtrui ir siurbliui bei žemiau nurodytiems priedams.

Ši ribotoji garantija papildo jūsų įstatymines teises bei teisių gynimo priemones ir jų nepakeičia. Jei ši garantija nesuderinama su jūsų įstatytiminėmis teisėmis, pirmenybė teikiama teisėms. Pavyzdžiui, be suteikiamos ribotosios garantijos visoje Europos Sąjungoje taikomi vartotojų teisės aktai suteikia įstatymų numatytą garantiją: daugiau informacijos apie ES mastu taikomus vartotojų teisės aktus rasite apsilankę Europos vartotojų centro svetainėje adresu http://ec.europa.eu/consumers/ecc/contact_en/ htm.

Šios Ribotos garantijos nuostatos taikomos tik pirmajam pirkėjui ir nėra perleidžiamos. Ši Ribota garantija galioja tik 1 metai nuo pirmo pirkimo dienos. Išsaugokite originalų pirkimo kvitą ir šią instrukciją, kad galėtumėte juos pateikti kaip pirkimo įrodymą prie pretenzijų pagal garantiją, priešingu atveju Ribota garantija negalios.

Jei baseino sienų „Intex“ pripučiama valtis garantiniu laikotarpiu randate gamyklinį defektą, kreipkitės į atitinkamą šiame vadove nurodytą „Intex“ aptarnavimo centrą. Jei prekė grąžinama, kaip nurodyta „Intex“ techninės priežiūros centro, ten ji patikrinama ir nustatomas pretenzijos pagrįstumas. Jei prekei taikomos šios garantijos nuostatos, ji bus nemokamai taisoma arba keičiama į tokią pačią arba panašią prekę („Intex“ nuožiūra).

Be šios garantijos ir jūsų šalyje galiojančių įstatyminių teisių nenumatomos jokios kitos garantijos. Kiek tai taikoma jūsų šalyje, „Intex“ jokiu atveju nebus atsakinga prieš jus arba bet kokią kitą trečiąją šalį dėl tiesioginės arba pasekminės žalos, susidariusios naudojant „Intex“ pripučiama valtis arba dėl pačios „Intex“ ar jos atstovų ir darbuotojų veiksmų (įskaitant produkto gamybą). Kai kuriose šalyse arba jurisdikcijose neleidžiama išskirti arba apriboti atsitiktinių ar netiesioginių nuostolių, todėl aukščiau pateiktas apribojimas ar išskyrimas jums gali būti netaikomas.

Įsidėmėkite, kad ši ribotoji garantija netaikoma toliau nurodytomis aplinkybėmis:

- Jei „Intex“ pripučiama valtis naudojamas arba taikomas aplaidžiai, netinkamai arba įvykus nelaimingam atsitikimui, esant netinkamos eksploatacijos, įtampos arba srovės, vilkimas, neatitinkančios eksploatacijos nurodymų, netinkamos techninės priežiūros arba sandėliavimo.
- Jeigu „Intex“ pripučiama valtis sugadinama aplinkybėmis, kurios nepriklauso nuo „Intex“, įskaitant, tačiau neapsiribojant pradūrimais, įplėšimais, nutrynimais ar įprastiniu susidėvėjimu.
- Naudojant ne „Intex“ parduotas dalis arba elementus; ir (arba).
- Jei „Intex“ pripučiama valtis be įgaliojimo pakeičia, remontuoja arba išrenka ne „Intex“ techninės priežiūros centro darbuotojas.

Atidžiai perskaitykite vartotojo vadovą ir laikykitės visų instrukcijų, taikomų tinkamam „Intex“ pripučiamos valties naudojimui ir priežiūrai. Prieš naudojimą, visada patikrinkite gaminio būklę. Jei nesilaikoma instrukcijų, garantija netaikoma.owed.

UŽRAŠYKITE SAVININKO VARDĄ, ADRESĄ, TEL. NR. IR VALTIES **WIN**:

_____
_____
_____
_____
_____

IŠSAUGOKITE ŠIAS INSTRUKCIJAS

Pramoginio laivo atitikties deklaracija ir projekto, konstrukcijos ir triukšmo skleidimo reikalavimai, pateikti direktyvoje 2013/53/EU

(pildo laivo gamintojas)

Lavio gamintojo pavadinimas: Intex Industries (Fujian) Co., Ltd.

Adresas: Shangzheng, Honglu

Miestas: Fuqing, Fujian **Pošto kodas:** 350300 **Šalis:** Kinijos Liaudies Respublika

Įgalioto atstovo pavadinimas (jeigu yra)**:** Intex Trading B.V.

Adresas: 4700 BB Roosendaal

Miestas: **Pošto kodas:** P.B. Box 1075 **Šalis:** Nyderlandai

Paskirtosios įstaigos, triukšmo skleidimo įvertinimui, pavadinimas (jeigu yra)**:** Nėra

Adresas:

Miestas: **Pošto kodas:** **Šalis:** **ID Nr.:**

Modulis, panaudotas konstrukcijos įvertinimui: ☒**A** ☐**A1** ☐**B+C** ☐**B+D** ☐**B+E** ☐**B+F** ☐**G** ☐**H**

Modulis, panaudotas triukšmo skleidimo įvertinimui: ☐**A** ☐**A1** ☐**G** ☐**H**

Kitos pritaikytos Bendrijos direktyvos:

LAIVO APRAŠYMAS

Laivo Identifikacinį Numerį (LIN) | C | N | | X | E | E | | | | | | | | | |

Laivo prekės pavadinimas: Žr. 1 lentelę

Tipas arba numeris: Žr. 1 lentelę

Valties tipas:
- ☐Burinė ☐Valtis su varikliu
- ☒Pripučiama valtis
- ☐Kita (nurodyti):

Korpuso tipas:
- ☒Vieno korpuso ☐Kelių korpusų
- ☐Kita (nurodyti):

Konstrukcijos sudėtis:
- ☐Aliuminis, aliuminio lydiniai
- ☒Plastikas, stiklo pluoštu armuotas plastikas
- ☐Plienas, plieno lydiniai ☐Mediena
- ☐Kita (nurodyti):

Didžiausia project. kategorija: A☐ B☐ C☐ D☒

Variklio galia: **Didž. rekomenduojama:** **1,1** **kW,**
Sumontuota:_____**kW (jeigu yra)**

Korpuso ilgis L_h:_____**m** **Korpuso sija B_h:**_____**m**

Pagrindinės varomosios jėgos tipas:
- ☐Burės ☐Benzininis variklis
- ☐Dyzelinis variklis ☒Elektrinis variklis
- ☒Irklai
- ☐Kita (nurodyti):

Variklio tipas:
- ☒Įtaisytas už borto ☐Viduje
- ☐Z arba varomasis laivagalio variklis be vientiso išmetimo
- ☐Z arba varomasis laivagalio variklis su vientisu išmetimu
- ☐Kita (nurodyti):

Denis:
- ☐Visas išklotas ☐Iš dallies išklotas
- ☒Atviras
- ☐Kita (nurodyti):

Grimzlė T:____**m** (žr. lentelę)

Ši atitikties deklaracija išduota temiantis vienasmene gamintojo atsakomybe. Aš, laivo gamintojo vardu, pareiškiu, jog laivas, nurodytas aukščiau, atitinka visus galiojančius reikalavimus (bei taip pat atitinka tipą, kuriam išduotas EB tipo patikrinimo pažymėjimas).

Vardas ir pareigos: John Lee (Kokybės vadovas)
(asmens, įgalioto pasirašyti gamintojo vardu arba jo įgalioto atstovo duomenys)

Parašas ir pareigos: John Lee (Kokybės vadovas)
(arba atitinkamas ženklinimas)

Išdavimo vieta ir data: **Kinijos Liaudies Respublika (metai / mėnuo / diena)** **2017-04-10**

Svarbiausi reikalavimai (Nuorodos į galiojančius straipsnius direkyvos IA ir IC of prieduose)	Standartai	Kiti normatyviniai dokumentai/ metodai	Techninė byla	Nurodyti išsamiau (*: Privalomi Standartai)
Pagrindiniai reikalavimai (2)	☒			EN ISO 8666:2002 *
Laivo identifikavimas (2.1)	☒			EN ISO 10087:2006 *
Laivo gamintojo plokštelė (2.2)	☒	☐	☐	EN ISO 6185-1:2001
Apsauga nuo galimybės iškristi už borto ir įlaipinimo priemonės (2.3)	☒	☐	☐	EN ISO 6185-1:2001
Matomumas iš pagrindinės valdymo vietos (2.4)	☐	☐	☐	Nėra
Vartotojo vadovas (2.5)	☒	☐	☐	EN ISO 6185-1:2001
Integralumas ir konstrukciniai reikalavimai (3)				
Konstrukcija (3.1)	☒	☐	☐	EN ISO 6185-1:2001
Stabilumas ir antvandeninis bortas (3.2)	☒	☐	☐	EN ISO 6185-1:2001
Laikymasis vandens paviršiuje ir plūduriavimas (3.3)	☒	☐	☐	EN ISO 6185-1:2001
Angos korpuse, denyje ir aukštesnėje konstrukcijoje (3.4)	☐	☐	☐	Nėra
Užtvinimas (3.5)	☐	☐	☐	Nėra
Gramintojo didžiausia rekomenduojama apkrova (3.6)	☒	☐	☐	EN ISO 6185-1:2001
Gelbėjimosi plausto laikymo vieta (3.7)	☐	☐	☐	Nėra
Evakuacija (3.8)	☐	☐	☐	Nėra
Inkaro nuleidimas, laivo prisišvartavimas ir vilkimas (3.9)	☒	☐	☐	EN ISO 6185-1:2001
Priežiūros charakteristikos (4)	☒	☐	☐	EN ISO 6185-1:2001
Varikiai ir variklių erdvės (5.1)				
Variklis, csantis viduje (5.1.1)	☐	☐	☐	Nėra
Vėdinimas (5.1.2)	☐	☐	☐	Nėra
Atviros dalys (5.1.3)	☐	☐	☐	Nėra
Už borto esančio įjungimas (5.1.4)	☐	☐	☐	Nėra
Degalų sistema (5.2)				
Pagrindinė degalų sistema (5.2.1)	☐	☐	☐	Nėra
Degalų bakai (5.2.2)	☐	☐	☐	Nėra
Elektros sistemos (5.3)	☐	☐	☐	Nėra
Valdymo sistemos (5.4)				
Pagrindinė valdymo sistema (5.4.1)	☐	☐	☐	Nėra
Avarinis išdėstymas (5.4.2)	☐	☐	☐	Nėra
Dujų sistemos (5.5)	☐	☐	☐	Nėra
Apsauga nuo gaisro (5.6)				
Bendra apsaugos nuo gaisro sistema (5.6.1)	☐	☐	☐	Nėra
Priešgaisrinė įranga (5.6.2)	☐	☐	☐	Nėra
Navigacijos žibintai, formos ir garsiniai signalai (5.7)	☐	☐	☐	Nėra
Apsauga nuo teršalų ir įrenginiai, padedantys atgabenti atliekas į krantą (5.8)	☐	☐	☐	Nėra
I.B priedas – išmetimo emisija	Žr. Variklio gamintojo atitikties deklaraciją			
I.C priedas – triukšmo skleidimas[1]	☐	☐	☐	Nėra
Triukšmo skleidimo lygiai (I.C.1)	☐	☐	☐	Nėra
Vartotojo vadovas (I.C.2)	☐	☐	☒	Nėra
Patvarumas (I.C.3)	☐	☐	☐	Nėra

1 lentelę

	Lavio prekinis pavadinimas	Tipas	L_h (m)	W_h (m)	T (m)	GS Pažymėjimo Nr.	Išdavimo Data (metai/mėnuo/diena)
1	Challenger 3	**II**	2.95	1.37	Nėra	S 50348683	2017/01/20
2	Challenger 3 Set	**II**	2.95	1.37	Nėra	S 50348683	2017/01/20
3	Seahawk 3	**II**	2.95	1.37	Nėra	S 50348679	2017/02/20
4	Seahawk 4	**II**	3.51	1.45	Nėra	S 50348679	2017/02/20
5	Seahawk 3 Set	**II**	2.95	1.37	Nėra	S 50348679	2017/02/20
6	Seahawk 4 Set	**II**	3.51	1.45	Nėra	S 50348679	2017/02/20
7	Excursion 4 Set	**II**	3.15	1.65	Nėra	S 50348689	2017/03/29
8	Excursion 5 Set	**II**	3.66	1.68	Nėra	S 50348689	2017/03/29

[1] Pildoma tik laivams su bortiniais ar varomaisiais laivagalio varikliais be vientiso išmetimo.

ES pramoginių laivų atitikties Direktyvos 2013/53/ES projektavimo, konstrukcijos ir triukšmo skleidimo reikalavimams deklaracija

(Pildo gamintojas arba įgaliotasis atstovas, jei jis įgaliotas)

Pramoginių laivų gamintojo pavadinimas: Intex Industries (Xiamen) Co., Ltd.
Adresas: No. 858 Wengjiao Road, Haicang District.
Miestas: Xiamen, Fujian **Pašto kodas:** 361022 **Šalis:** P. R. of China

Įgaliotojo atstovo vardas ir pavardė (jei taikoma)**:** Intex Trading B.V.
Adresas: Ettenseweg 46, 4706 PB Roosendaal
Miestas: _____ **Pašto kodas:** P.B. Box 1075 **Šalis:** Nyderlandai

Projektavimui ir statybai vertinti naudojamas modulis: ☒ **A** ☐ **A1** ☐ **B+C** ☐ **B+D** ☐ **B+E** ☐ **B+F** ☐ **G** ☐ **H**
Projektavimo ir statybos vertinimo notifikuotosios įstaigos pavadinimas (jei taikoma)**:** netaikoma
Adresas: _____
Miestas: _____ **Pašto kodas:** _____ **Šalis:** _____ **Asmens kodas:** _____
Notifikuotosios įstaigos sertifikato numeris (jei taikoma)**:** _____ **Data:** ____/____/____

Triukšmo emisijos vertinimui naudojamas modulis (jei taikoma)**:** ☐ **A** ☐ **A1** ☐ **G** ☐ **H**
Norifikuotosios įstaigos, atliekančios išmetamo triukšmo vertinimą, pavadinimas (jei taikoma)**:** netaikoma
Adresas: _____
Miestas: _____ **Pašto kodas:** _____ **Šalis:** _____ **Asmens kodas:** _____
Notifikuotosios įstaigos sertifikato numeris (jei taikoma)**:** _____ **Data:** ____/____/____

Kitos taikomos Bendrijos direktyvos: _____

PRAMOGINIŲ LAIVŲ APRAŠYMAS

Vandens transporto priemonės identifikavimo numeris C N X E E _ _ _ _ _ _ _ _ _ _ _ _
(Žr. gaminį ir (ar) pakuotę)

Pramoginio laivo prekės ženklas: Žr. 1 lentelę
Konstrukcijos tipas:
☐ Kietas ☒ Pripučiamas
☐ Kietas – pripučiamas (RIB)
Korpuso tipas:
☒ Viengubas korpusas ☐ Daugiasluoksnis korpusas
Korpuso konstrukcijos medžiaga:
☐ Aliuminis, aliuminio lydiniai ☒ Lietas, pluoštu sutvirtintas plastikas
☐ Linija Plienas, plieno lydiniai ☐ Mediena
☐ Kita (nurodyti): _____
Pramoginis laivas
Konstrukcijos kategorija (-os), susijusios su didžiausiu rekomenduojamu skaičiumi asmenys (žr.1 lentelę)**:**
Variklio galia: **Maks. Rekomenduojama: 1,1 kW,**
Įdiegta: _____ kW (jei taikoma)
Korpuso ilgis L_h: _____ m Korpuso plotis B_h: _____ m
Maks. Grimzlė T: _____ m (žr. 1 lentelę)
Integralinė išmetimo sistema (jei taikoma): Taip ☐ Ne ☐
Maksimali rekomenduojama variklio galia: _____ kW
Įrengta variklio galia: _____ kW
Varomųjų variklių skaičius: _____ #
Didžiausia rekomenduojama variklio masė: _____ kg

Tipas arba numeris: Žr. 1 lentelę
Pagrindinislaivo variklis:
☐ Burės, numatomas burių plotas As ____ **m²**
☒ Žmogaus varomoji jėga
☒ Variklio varomoji jėga
☐ Kitas (nurodyti): _____
Įrengtos varomosios jėgos tipas (jei taikoma):
☒ Užbortinis ☐ Įmontuotas su veleno
☐ Z arba laivapriekio pavara ☐ Uosto išvestis
☐ Burių išvestis
☐ Kita (nurodyti): _____
Įrengto variklio tipas (jei taikoma):
☐ Vidaus degimas, dyzelinas (CI)
☐ Vidaus degimas, benzinas (SI)
☐ Vidaus degimas, SkGD / SGD
☐ Elektrinis
☐ Kita (nurodyti): _____
Denis:
☐ Visiškai uždaras ☐ Iš dalies apsaugotas
☒ Atviras

Ši atitikties deklaracija išduodama tik gamintojo atsakomybe. Gamintojo vardu pareiškiu, kad minėtas pramoginis laivas atitinka Direktyvos 2013/53/ES 4 straipsnio 1 dalyje ir I priede nurodytus reikalavimus.

Pavadinimas ir funkcija: John Lee (kokybės užtikrinimo vadovas)
(asmens, turinčio teisę pasirašyti už asmenį, tapatybė gamintojas arba jo įgaliotasis atstovas)

Parašas ir pareigos: John Lee (kokybės užtikrinimo vadovas)
(arba lygiavertis žymėjimas)

Išdavimo data ir vieta: **P. R. of China (metai/mėnuo/diena) 2025 / 06 / 30**

Esminiai reikalavimai (Nuoroda į atitinkamus direktyvos IA ir IC priedų straipsnius)	**Darnieji standartai** Visa paraiška	**Darnieji standartai** Dalinė paraiška, žr. tech. failą	**Kiti informaciniai dokumentai** Visa paraiška	**Kiti informaciniai dokumentai** Dalinė paraiška, žr. tech. failą	**Kitas atitikties įrodymas** Žr. techninį failą	**Nurodykite naudojamus darniuosius standartus ar kitus informacinius dokumentus** *(nurodykite jų paskelbimo metus, pvz. EN ISO 8666:2020 +A11:2021)*
Bendrieji reikalavimai (2)						
Pagrindiniai duomenys – pagrindiniai matmenys	☒					EN ISO 8666:2020 +A11:2021
Vandens transporto priemonių identifikavimas (2.1)	☒					EN ISO 10087:2022
Vandens transporto priemonių gamintojo plokštelė (2.2)	☒	☐	☐	☐	☐	EN ISO 6185-1:2018
Apsaugos nuo iškritimo už borto ir grįžimo į laivą priemonės (2.3)	☒	☐	☐	☐	☐	EN ISO 6185-1:2018
Matomumas iš pagrindinės vairavimo vietos (2.4)	☐	☐	☐	☐	☐	Netaikoma
Savininko instrukcija (2.5)	☒	☐	☐	☐	☐	EN ISO 6185-1:2018
Vientisumo ir konstrukcijos reikalavimai (3)						
Konstrukcija (3.1)	☒	☐	☐	☐	☐	EN ISO 6185-1:2018
Stabilumas ir borto aukštis (3.2)	☒	☐	☐	☐	☐	EN ISO 6185-1:2018
Plūdrumas ir plūdriavimas (3.3)	☒	☐	☐	☐	☐	EN ISO 6185-1:2018
Korpuso, denio ir antstato angos (3.4)	☐	☐	☐	☐	☐	Netaikoma
Potvyniai (3.5)	☐	☐	☐	☐	☐	Netaikoma
Didžiausia gamintojo rekomenduojama apkrova (3.6)	☒	☐	☐	☐	☐	EN ISO 6185-1:2018
Gelbėjimo plausto laikymas (3.7)	☐	☐	☐	☐	☐	Netaikoma
Evakuavimas (3.8)	☐	☐	☐	☐	☐	Netaikoma
Inkaravimas, švartavimas ir vilkimas (3.9)	☒	☐	☐	☐	☐	EN ISO 6185-1:2018
Valdymo charakteristikos (4)	☒	☐	☐	☐	☐	EN ISO 6185-1:2018
Varikliai ir variklių skyriai (5.1)						
Vidinis variklis (5.1.1)	☐	☐	☐	☐	☐	Netaikoma
Vėdinimas (5.1.2)	☐	☐	☐	☐	☐	Netaikoma
Atidengtos dalys (5.1.3)	☐	☐	☐	☐	☐	Netaikoma
Užbortinio variklio užvedimas (5.1.4)	☐	☐	☐	☐	☐	Netaikoma
Kuro sistema (5.2)						
Bendroji dalis – degalų sistema (5.2.1)	☐	☐	☐	☐	☐	Netaikoma
Degalų bakai (5.2.2)	☐	☐	☐	☐	☐	Netaikoma
Elektros sistemos (5.3)	☐	☐	☐	☐	☐	Netaikoma
Vairavimo sistemos (5.4)						
Bendroji dalis – vairavimo sistema (5.4.1)	☐	☐	☐	☐	☐	Netaikoma
Avarinės priemonės (5.4.2)	☐	☐	☐	☐	☐	Netaikoma
Dujų sistemos (5.5)	☐	☐	☐	☐	☐	Netaikoma
Priešgaisrinė apsauga (5.6)						
Bendroji dalis – priešgaisrinė apsauga (5.6.1)	☐	☐	☐	☐	☐	Netaikoma
Gaisro gesinimo įranga (5.6.2)	☐	☐	☐	☐	☐	Netaikoma
Navigaciniai žibintai, formos ir garso signalai (5.7)	☐	☐	☐	☐	☐	Netaikoma
Iškrovos prevencija (5.8)	☐	☐	☐	☐	☐	Netaikoma
I.B priedas – išmetamųjų dujų kiekis	Žr. variklio gamintojo atitikties deklaraciją					
I.C priedas. Triukšmo emisijos[1]	☐	☐	☐	☐	☐	Netaikoma
Triukšmo emisijos lygiai (I.C.1)	☐	☐	☐	☐	☐	Netaikoma
Savininko instrukcija (I.C.2)	☐	☐	☐	☐	☒	Netaikoma

[1] Pildoma tik laivams su bortiniais varikliais arba laivagalio varikliais be integruoto išmetimo.

1 lentelė	**Laivo prekės ženklas**	**Tipas**	**L_h (m)**	**B_h (m)**	**T (m)**	**Kategorija**	**Asmenų skaičius**	**Maksimali apkrova (kg)**
1	Challenger 3	**II**	2.95	1.37	Netaikoma	D	3	320
2	Challenger 3 Set	**II**	2.95	1.37	Netaikoma	D	3	320
3	Seahawk 3	**II**	2.95	1.37	Netaikoma	D	3	360
4	Seahawk 4	**II**	3.51	1.45	Netaikoma	D	4	480
5	Seahawk 3 Set	**II**	2.95	1.37	Netaikoma	D	3	360
6	Seahawk 4 Set	**II**	3.51	1.45	Netaikoma	D	4	480
7	Excursion 4 Set	**II**	3.15	1.65	Netaikoma	D	4	500
8	Excursion 5 Set	**II**	3.66	1.68	Netaikoma	D	5	600